Andrew R300

Cama clínica de altura regulable con laterización. posición Trend y Antrendelenburg. Dispone de un potente sistema eléctrico de control. Su carro elevador de 3 columnas permite una acción tridimensional de la cama. Motores con aceleración y frenado progresivo (PWM).

Desan FLEX

CARACTERÍSTICAS

CONTROL

01 Mando general.

02 OPCIÓN de mando supervisor analógico.
OPCIÓN de mando supervisor digital.

03 Sistema de pesaje electrónico.

04 Mando de pie.

ERGONOMÍA

05 Lateralización.

06 OPCIÓN de somier de HPL (resina fenólica).

07 Palanca bilateral de CPR.

08 Doble auto regresión de los tramos de respaldo y piernas.

SEGURIDAD

09 Cabecero/piecero y juego de barandillas en HDPEmedical®.

10 Juego de barandillas bipartidas con medidores de ángulo.

11 Alarma de respaldo <30º.
Alarma de salida de paciente de la cama.

12 Bloqueos selectivos de funciones.

MOVILIDAD

13 Ruedas dobles de Ø150mm con freno central.

14 Alarma de freno.

15 Quinta rueda.

16 Modulo de baterías.

CONTROL

01 Mando general

FUNCIONES BASICAS

Incorporados en las barandillas lado del cebecero (2 exteriores + 1 interior), le permite realizar las siguientes funciones:

- Respaldo;
- Piernas;
- Elevación;
- Tren/Antitren.

Los movimientos actúan sólo después de pulsar el botón ON que también funciona como un botón de parada de emergencia.

PRE-MEMORIZACIÓN POSICIONES

El sistema oferta 2 memorias que permiten la grabación previa de posiciones menudomente utilizadas. Después de grabar la posición deseada, los botones P1 y/o P2 mueven la cama en una solo pulsación para la posición deseada.

FUNCIONES ADICIONALES

Ademas de las posiciones pregrabadas la cama proporciona algunas funciones automáticas:

- Silla cardiaca automática:
- Auto CPR y/o Sleep.

Las posiciones de rotación lateral están disponibles en los botones Horario y Antihorario. El sistema incorpora un contador electrónico de revoluciones (read witch) para reeconocer la horizontalidad de la cama (lateral y longitudinal).

02 Mando supervisor

MANDO DIGITAL M-DISPLAY

La opción de mando digital le permite visualizar y configurar más datos y parámetros de la cama, entre los cuales:

- La lateralización continua.
- Registro de mantenimiento.

Mando analógico

Incorporado en la barandilla a los pies de la cama, le permite realizar las siguientes funciones:

- Rotación lateral;
- Alarma respaldo <30°;
- Alarma de salida del paciente;
- Luz nocturna;
- Bloqueo selectivo de funciones;
- Indicador de nivel de batería.

Mando general

Mando supervisión

CONTROL

03 Bascula digital

B SCULA EN MODO M-DISPLAY en el modelo con mando digital los datos de pesaje son gestionados por la aplicación informática HBCS desarrollada especialmente para las camas de IMO.

BASCULA ANALÓGICA Incorporado en la barandilla a lospies de la cama, le permite realizarlas siguientes funciones de pesaje:
- Lectura instantánea;
- Comunicación wi-fi (opcional);
- Tara y Auto-Tara;
- Registro de pesajes;
- Cero y Auto-Cero.

GESTIÓN DE PESAJES El mando M-Display permite la monitorización y grabación de pesajes de forma sencilla e intuitiva. Como opción es disponible un módulo de medición y registro del flujo urinario de los paciente para la bolsa de orina.

04 mando de píe

La base de la cama dispone demandos de pie bilaterales, con las siguientes funciones:
- Elevación;
- Silla cardíaca;
- Auto CPR/Sleep.

RODAMIENTO DEC BITO VENTRAL Con el modo de lateralización activo el mando de pie permite la rotación lateral de la cama.
Esta función es de suma importancia para ayudar a los profesionales de salud para llevar a cabo las tareas de posicionamiento del paciente con las manos libres. Tal es el caso de reconocimientos, tratamientos y baño del paciente que necesiten de un rodamiento ventral.

bascula digital

Gestión de pesajes

Mando de pie

ERGONOMIA

05 Lateralización

Terapia pulmonar. La función de lateralización continua permite por medio del cambio postural del paciente aplicar terapias pulmonares en base a varios estudios médicos y ar tículos científicos. Esta técnica es altamente beneficios para la función respiratoria, contribuyendo a la reducción de los riesgos de infecciones respiratorias adquiridas.

Ulceras por presión. La técnica de lateralización de la cama permite el alivio y el tratamiento de enfermedades ulcerosas por presión, a través del método de cambio postural y la consiguiente distribución continua de peso mórbido del paciente, evitando la oclusión de los vasos sanguíneos capilares más débiles.

La lateralización facilita maniobras de rodamiento decúbito ventral, para los reconocimientos, tratamientos y tareas de lavado de los pacientes.
El uso combinado con el pedal de pie, permite la liberación de las dos manos para las tareas más importantes.

06 Escaner de brazo en C

CATATERISMO CARDÍACO
La cama Andrew 300 es compatible con las principales marcas de escáneres de brazo en C.
El somier de HPL (resina fenólica) es transparente a los rayos X con toda la mecánica confinada al perímetro de la cama, creando un areatotalmente libre 1020x550x500 mm.
Esta característica permite realizar algunos tratamientos vitales en la cama, como sea el cataterismo cardíaco.

EXTENSIÓN DEL TRAMO DE PIES
Algunas partes importantes del cuerpo humano que no coinciden con el espacio libre, tales como la cabeza, se pueden escanear con el uso combinado de la extensión del tramo de pies con un recorrido de 220 mm de longitud.

Lateralización

Escaner de Brazo en C

CONTROL

07 Procedimientos de emergencia

INTUBACIÓN ENDOTRAQUEAL
El cabecero fijo a la base independientemente de las articulaciones de la cama, facilita la maniobra de intubación endotraqueal al subir la cama hacia su posición más alta, sin necesidad de sacar el cabecero.

RCP (REANIMACIÓN CARDIOPULMONAR) Palanca bilateral para bajada rápida de los tramos de respaldo y piernas en caso de procedimiento de reanimación cardiopulmonar de emergencia.

08 Doble autoregresión

La articulación de los tramos de respaldo/piernas (posición de Fowler) provoca un estrés muscular nocivo en la zona abdominal y lumbar.
El deslizamiento de los tramos sincronizado con la elevación permite un aliviomuscular especialmente en pacientes en recuperación quirúrgica de la zona abdominal.
La regresión de los tramos de respaldo y de las piernas también proporcionan un alivio muscular de la zona de la pelvis y sacro-ilíaca, especialmente propensos a desarrollar úlceras de presión.

Procedimientos de emergencia

Doble auto-egresión

SEGURIDAD

09 Control de infecciones
DPEmedical®
HDPEmedical® es una resina de polietileno de alta densidad de que son hechos los plásticos del cabecero/piecero y juego de barandillas, con las características siguientes:
- Anti-choque, no se rompe en resultado de ligeros golpes accidentales.
- Tratamiento ingnífugo retardante al fuego clase según la clase M2.

TRATAMIENTO ANTIMICROBIANO Contiene un aditivo antimicrobiano* que es más del un 99% efectivo contra las siguientes bacterias adquiridas en medio hospitalario:
- Staphylococcus aureus ATCC 6538
- Escherichia coli NCTC 8196
- Legionella pneumophila NCTC 11192
- Meticilina resistente Staphylococcus aureus ATCC.

CONTROL

10 Riesgo de caidas

NORMA EN60601-2-52

El juego de barandillas es incluido en la propia cama y cumplen la nueva norma europea de seguridad EN60601-2-52.

Hacen la prevención del riesgo de lesiones por caídas accidentales de los pacientes de la cama por medio de un alto grado de cobertura lateral. Las dimensiones de los varios componentes son adecuados para evitar el atrapamiento de partes del cuerpo

HUECO CERO

Son bipartidas y plegables individualmente. La fijación en la posición alzada es por un trinquete de seguridad que impide la bajada accidental.

Cuando plegadas se escamotean bajo el borde del somier para permitir la tranferencia segura y sin huecos del paciente para una camilla (Hueco Cero o Gap Zero).

11 Alarmas de seguridad

TRAMO DE RESPALDO < 30°

Múltiples estudios científicos han demostrado que la elevación del tramo de respaldo de la cama por encima de los 30° en pacientes sometidos a ventilación mecánica, reduce el riesgo de desarrollar infecciones respiratorias como la neumonía, además de una mejora s o s t e n i d a d e l a c o n d i c i ó n hemodinámica. Una alarma muy útil puede ser activada para que suene cuando se baja la espalda por debajo de ese ángulo.

ALARMA SALIDA DEL PACIENTE Una alarma puede ser activada para indicar la salida inadvertida, o caída accidental, del paciente de la cama. El sistema es controlado por la escala digital que suena una alarma cuando hay un cambio repentino en peso. Un temporizador tarda la activación de la alarma en 30 segundos para despistar falsos episodios.

12 Bloqueo de funciones.

BLOQUEOS SELECTIVOS

Las funciones eléctricas se pueden bloquear por cuestiones de convenienica funcional o salvaguarda de la salud del paciente. Selectivamente puede ser bloqueado:

- Tramo de respaldo;
- Tramo de piernas;
- Carro elevador;
- Trendelenburg.

La combinación de todos los bloqueos inmobiliza completamente la cama.

BLOQUEO DEL TRENDELENBURG El bloqueo de Trendelenburg es una innovación de IMO de particular importancia en pacientes con patologías del foro vascular, tales como la tromboflebitis, cuya bajada del ángulo de las piernas conlleva serios riesgos de salud.

La cama puede mantener activas todas las otras funciones excepto los ángulos longitudinales del Tren y Antitren.

Prevención de caidas

Alarma de seguridad

Bloqueo de funciones

MOVILIDAD

13 Sistema de freno central

Las camas ANDREW son equipadas con ruedas de alta calidad de la marca alemana Tente. Con un diámetro de Ø150mm y banda doble garantizan la máxima suavidad al pasar los rebotes del suelo tales como la entrada y salida de ascensores. Tienen la capacidad anti-estática para descarga de la electricidad estática parásita acumulada en la cama . Son carenadas en ABS para evitar la acumulación de suciedad.

Es equipada con 4 palancas de freno en las esquinas de la cama con mando centralizado para las funciones de: Recorrido libre, Bloqueo total, Activación de quinta rueda con bloqueo direccional.

14 Alarma de freno

La alarma del freno actúa cuando se desfrena la cama sin antes desenchufar la toma de corriente. Esta característica reduce considerablemente los costes de mantenimiento de la cama.

Bloqueo de cabecero

Los paneles de cabecero y piecero son equipados con botones de bloqueo que impiden su retirada accidental a lo largo del traslado de la cama.

Opcionalmente se puede suministrar la cama sin los bloqueadores.

15 Quinta rueda

El sistema de quinta rueda mejora significativamente la maniobra-bilidad de la cama en espacios reducidos.

El mando es integrado en la posición de bloqueo direccional de las palancas de freno, dispensando la incorporación de una palanca dedicada.

Bloqueo direccional

El bloqueo de la función giratoria de una de las ruedas permite una conducción lineal de la cama a lo largo de los pasillos del hospital. El mando está disponible en las palancas de freno en posición de punto verde.

16 Baterias

Módulo de 2 baterías para mantener la completa operatividad de la cama cuando desconectada de un punto de energía.

Tiene una autonomía de unos 40 ciclos o 24 horas en modo de espera. Cuando es conectada a corriente hace una gestión electrónica del cargamiento, siendo innecesario desenchufar la toma una vez cargada.

Dispone de mdulo de 2 baterías para mantener la completa operatividad de la cama cuando desconectada de un punto de energía.

Tiene una autonomía de unos 40 ciclos o 24 horas en modo de espera. Cuando es conectada a corriente hace una gestión electrónica del cargamiento, siendo innecesario desenchufar la toma una vez cargada.

Sistema de freno Central

Alarma de freno

Quinta Rueda

Baterías

MEDIDAS

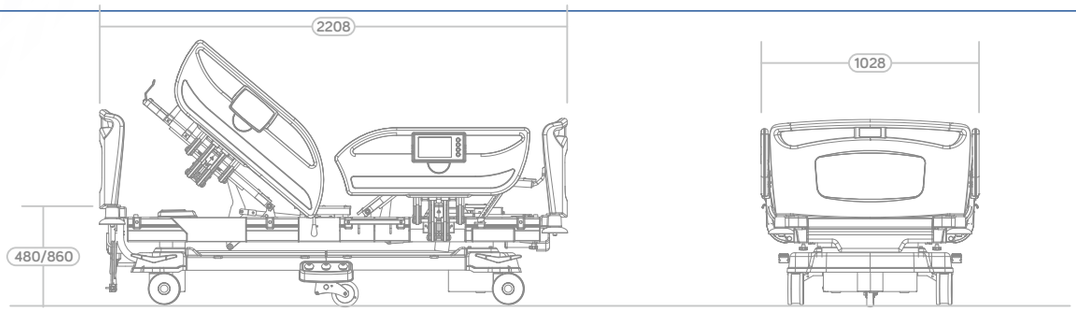

DIMENSIONES (±5%)

Somier	1995 x 885 mm
Dimensiones exteriores	2208 x 958 mm
	1028 mm
Largo tramos del somier	
Respaldo	783 mm
Pelvis	287 mm
Piernas	328 mm
Pies	595 mm
Altura Mínima/Máxima	480 / 860 mm
Hueco scanner arco en C	1020 x 550 mm

ARTICULACIONES (±5%)

Máximo ángulo respaldo	70º
Silla cardíaca	85º
Máximo ángulo piernas	25º
Máximo ángulo pies	30º
Máxima inclinación	
Trendelenburg	15º
Anti-Trendelenburg	15º
Lateralización	20º

CAPACIDADES (±5%)

Carga máxima paciente	350 Kg
Peso total cama	175 Kg
Tensión eléctrica	230VAC-50/60Hz
Opción	110/120VAC-50/60Hz
Potencia eléctrica máxima	185 W
Potencia eléctrica baterías	18 W

REGISTRO Y CONFORMIDAD

Registrado oficialmente como Dispositivos Médicos de Clase I. Marcación CE.
El producto cumple la directiva europea UE 2007/47/EE, anexo IX.
Es un producto controlado bajo el sistema de gestión de la calidad EN ISO 9001:2008

PERSONALIZACIÓN

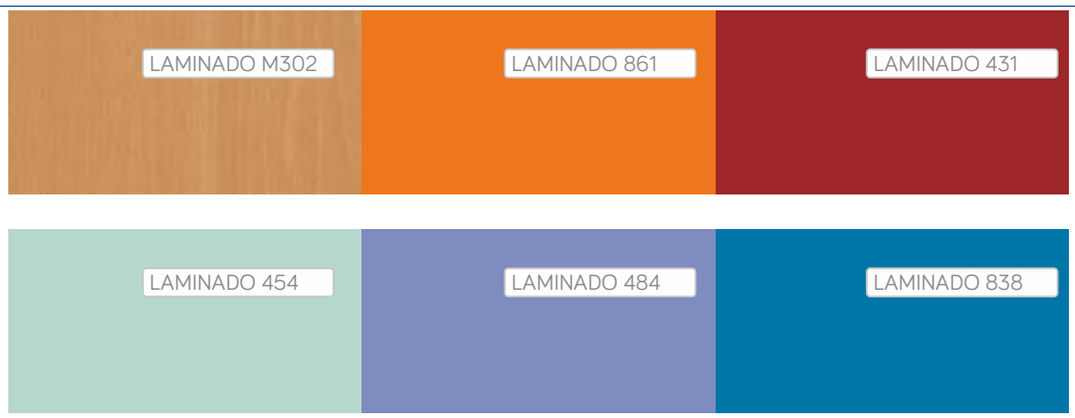

Desan FLEX

www.desan.es - info.desan@flex.es - Tel.: 902 100 220